LOCAÇÃO E FORMA DA FUNDAÇÃO – NIVEL (–0, 20)

ESCALA 1:75

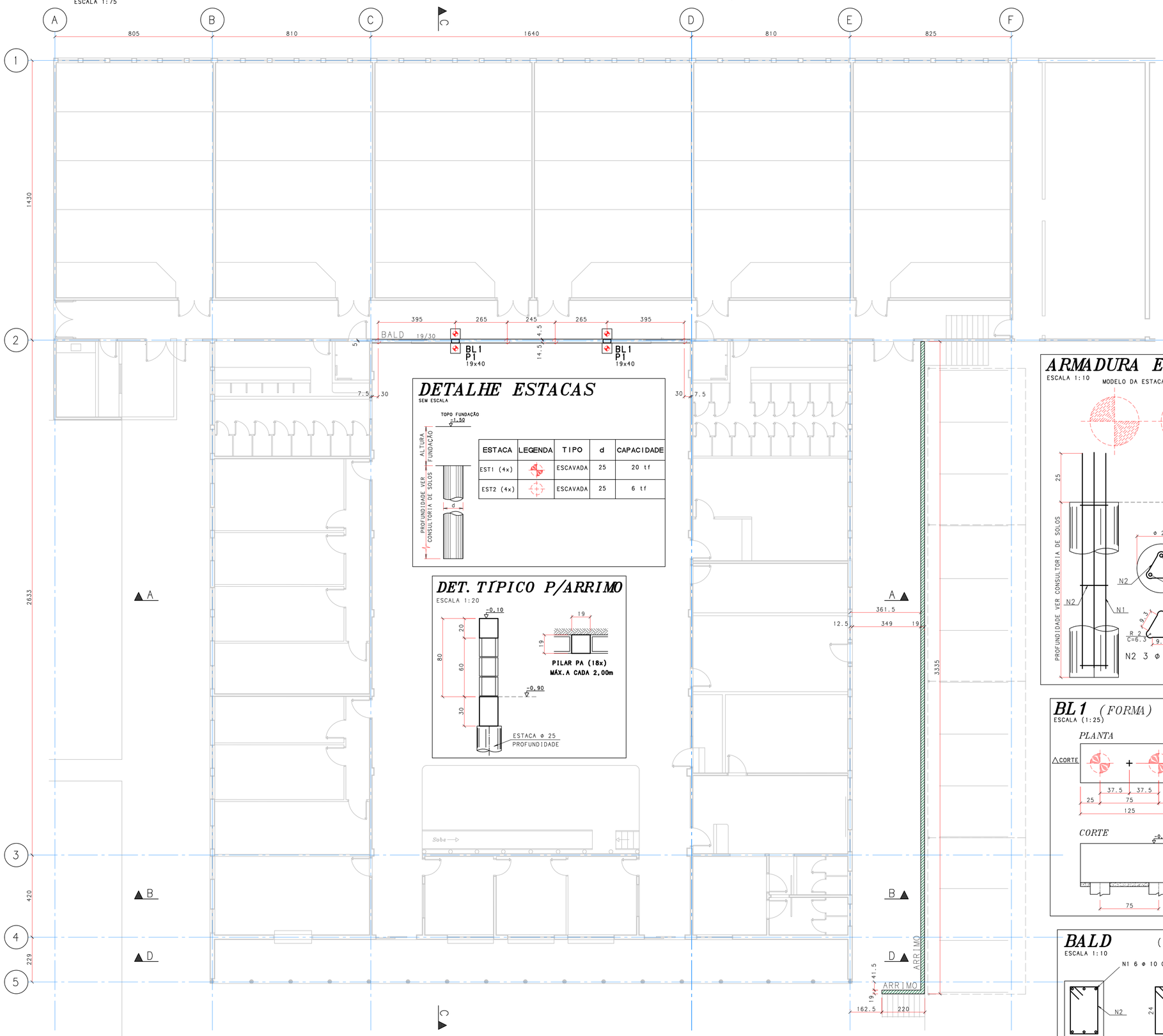

DETALHE ESTACAS

SEM ESCALA

ESTACA	LEGENDA	TIPO	d	CAPACIDADE
EST1 (4x)		ESCAVADA	25	20 tf
EST2 (4x)		ESCAVADA	25	6 tf

DET. TIPICO P/ARRIMO

ESCALA 1:20

ARMADURA ARRIMO

CINTAS

ESCALA 1:20

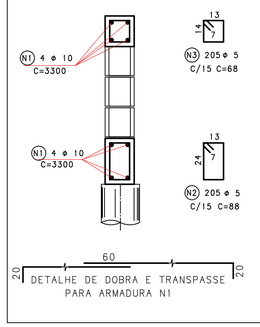

PILAR PA 19x19 – (18x)

ESCALA 1:20

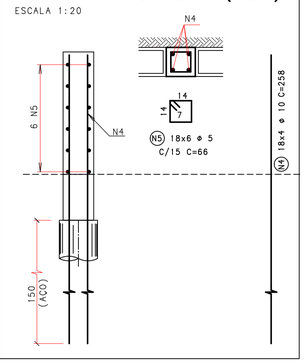

ARMADURA ESTACAS

ESCALA 1:10

MODELO DA ESTACA NA FORMA

8x

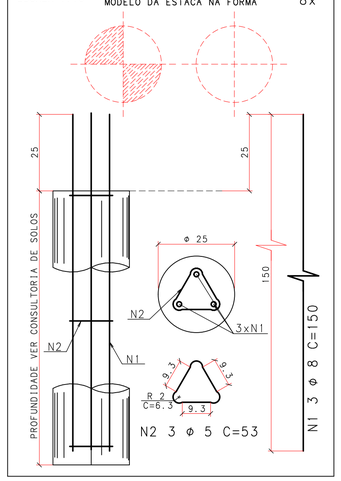

ARMADURA BL1

ESCALA 1:25

2X

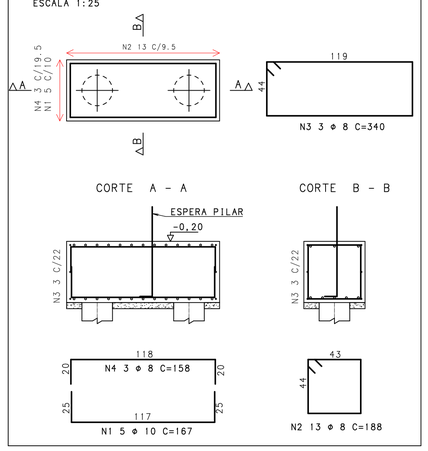

BL1 (FORMA)

ESCALA (1:25)

2x

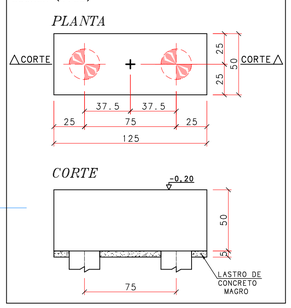

POS	BIT (mm)	QUANT	COMPRIMENTO UNIT (cm)	COMPRIMENTO TOTAL (cm)
ARMADURA ARRIMO				
1	10	8	3300	26400
2	5	205	88	18040
3	5	205	68	13940
4	10	72	258	18576
5	5	108	66	7128
DET. TIPICO P/ARRIMO				
BALD				
1	10	6	2445	14670
2	5	165	90	14850
ARMADURA BL2 (X2)				
1	10	10	167	1670
2	8	26	188	4888
3	8	6	340	2040
4	8	6	158	948
ARMADURA ESTACAS (X8)				
1	8	24	150	3600
2	5	24	53	1272

RESUMO ACO CA 50-60			
ACO	BIT (mm)	COMPR (m)	PESO (kgf)
60B	5	552	88
50A	8	115	46
50A	10	613	386
Peso Total	**60B =**		**88 kg**
Peso Total	**50A =**		**432 kg**

LEGENDA DE PILARES

NASCE — CONTINUA — MORRE

LEGENDA DE FORMAS

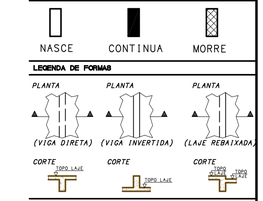

BALD (19/30)

ESCALA 1:10

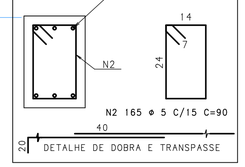

REVISÕES

REV.	DATA	ASSUNTO
R01	14/09/17	REVISÃO GERAL

CONCRETO DAS PEÇAS fck = 25 MPa
NOTAS E ESPECIFICAÇÕES VER MEMORIAL DE PROJETO

FERRIANI projetos

AV.ANHANGUERA,604 RIBEIRÃO PRETO-SP CEP: 14025-480 FONE / FAX: (16)3635-6333

ferrianiprojetos@ferrianiprojetos.com.br www.ferrianiprojetos.com.br

cliente: **FDF – FACULDADE DIREITO FRANCA**

endereço obra: RUA MAJOR NICACIO, 2377

cidade: FRANCA – SP tipo: REFORMA

obra: **REFORMA – SALÃO E SALA AULA 6**

CONTEÚDO DA FOLHA : **FORMA E ARMADURA FUNDAÇÃO**

PROJETO DE ESTRUTURA	contrato: FJUL1701	coordenação: JHULY

data inicial: 16/AGO/17

folha: **FJUL1701-CON-EXE**
REVISÃO – 01

001

FORMATO A1

FERRIANI PROJETOS PL C:\CONTRATO\FJUL1701-REFORMA\PDF\DESENVOLVIMENTO\CONCRETO\FJUL1701-CON-EXE-001.PLT 14/09/2017 16:19:33